JINBO™

The power behind your lights

珠海金波科创电子有限公司
广东省珠海市金湾区红旗镇小林路163号
Tel: +86-756-2218779 Fax: +86-756-3820283
E-mail: jinbo7791@163.com www.zhjb.com.cn

型号: JLV-12036K-D 尺寸: 88*58*30mm
JLV-24036K-D

产品概述

Powermax™ Technology Inside

36W

工控电源

型号 JLV-12036K-D / JLV-24036K-D
输入 100~250V AC
输出 12V DC 3A / 24VDC 1.5A 36W

产品特点

- 采用交/直流输入
- 适应严酷的工作环境
- 采用隔离式设计，安全可靠
- 防瞬间浪涌冲击
- 过载、短路、过压保护功能
- 输入范围广
- 通过CE认证，符合LVD安规要求

主要电气参数 ELECTRICAL DATA

AC Input 输入

输入电压范围	100~250V
输入频率	50~60Hz
转化效率（典型）	83%12V /86.5%24V
输入电流	110V: 0.66A max.
浪涌电流	65A
漏电流	5mA/220VAC

DC Output 输出

输出电压	12V / 24V
输出电流	3A / 1.5A
输出功率	36W
纹波与噪音（最大）	<120mVp-p
启动时间	1500ms/220VAC
线性调整率	±0.5%
负载调整率	±0.5%

工作环境

工作温度	-20-+70°C
工作湿度	15~85%RH
储存温度	-40°C~85°C
储存湿度	15~95%RH

保护

过载保护	有过载保护，当负载电压超过额定负载110~140 %时, 输出电压关断。保护模式为打嗝模式。
短路保护	有短路保护，保护方式为打嗝模式，当短路故障解除时,自动恢复工作。

安规

安规标准	符合GB4943/ IEC62368,EN61558 符合CE–LVD
耐压	I/P-O/P: 3750VAC/1min/<5mA
绝缘	I/P-O/P: >100M Ohms / 500VDC /25°C / 70%RH

电磁兼容

EN55032 CLASS A

包装信息

产品尺寸	88*58*30mm
产品净重	110g±5g
装箱数量	120PCS
纸箱尺寸	39*30.5*28cm
每箱毛重	16.3KG

温馨提示:

- 负载短路、超载都会引起电源保护，造成电源不能正常工作。
- 电源与负载之间的连接线应遵循尽可能短的原则，过长或过细的连接线会产生线路上的压降，过细的连接线还容易引起安全上的隐患。
- 保持良好的通风散热对电源的寿命至关重要。

珠海金波科创电子有限公司
广东省珠海市金湾区红旗镇小林路163号
Tel: +86-756-2218779 Fax: +86-756-3820283
E-mail: jinbo7791@163.com www.zhjb.com.cn

The power behind your lights

产品概述

Powermax™ Technology Inside

36W

工控电源

型号 JLV-12036K-D / JLV-24036K-D
输入 100~250V AC
输出 12V DC 3A / 24VDC 1.5A 36W

端子式输入输出

HB-635-5P阻燃端子，带端子盖

外壳：铝合金壳

产品轮廓图

Unit: mm

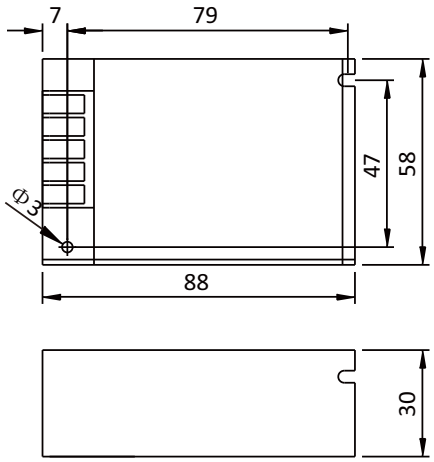

方框图

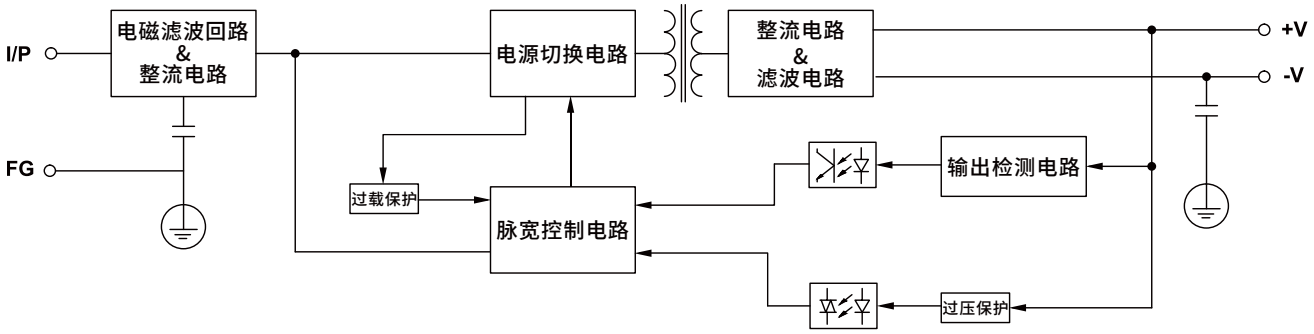

温度降额曲线

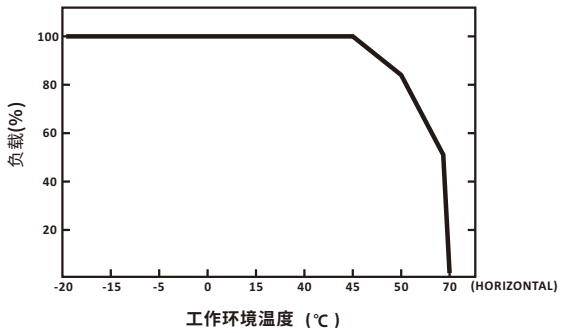
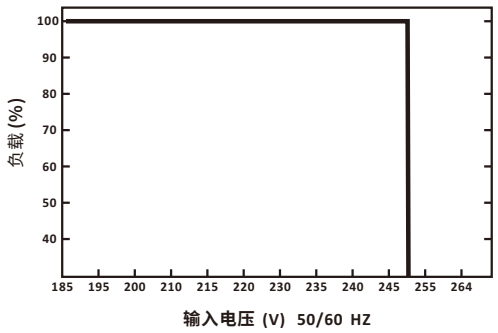
电压降额曲线