JINBO™

The power behind your lights

珠海金波科创电子有限公司
广东省珠海市金湾区红旗镇小林路163号
Tel: +86-756-2218779 Fax: +86-756-3820283
E-mail: jinbo7791@163.com www.zhjb.com.cn

型号: JLV-12240TK 尺寸: 230*58*30mm
JLV-24240TK

CE SELV UKCA

产品概述

Powermax™ Technology Inside

240W

LED室内电源

型号 JLV-12240TK / JLV-24240TK
输入 200~250VAC
输出 12V DC 20A / 24V DC 10A 240W

产品特点

- 通过CE认证，符合LVD安规要求
- 采用隔离式设计，安全可靠
- 采用交/直流输入
- 防瞬间浪涌冲击
- 适应严酷的工作环境
- 稳定的恒压电流输出
- 100%LED负载老化测试
- 过载、短路保护功能
- 适用于室内LED照明、亮化、标识等

主要电气参数 ELECTRICAL DATA

AC Input 输入

输入电压范围	200~250V
输入频率	50/60Hz
转化效率（典型）	91%
输入电流	200V: 2.3A max.
浪涌电流	65A
漏电流	5mA/220VAC

DC Output 输出

输出电压	12V	24V
输出电流	20A	10A
输出功率	240W	240W
纹波与噪音（最大）	<200mVp-p	<200mVp-p
启动时间	1500ms/220VAC	1500ms/220VAC
线性调整率	±1%	±1%
负载调整率	±1%	±1%

工作环境

工作温度	-25°C~70°C
工作湿度	15~85%RH
储存温度	-40°C~85°C
储存湿度	15~95%RH

保护

过载保护	有过载保护，当负载电压超过额定负载5%~30%时电源自动进入恒功率降压模式。
短路保护	有短路保护，保护方式为打嗝模式，当短路故障解除时,自动恢复工作

安规

安规标准	EN 62368-1
耐压	I/P-O/P: 3750VAC/1min/<5mA
绝缘	I/P-O/P: >100M Ohms / 500VDC /25°C / 70%RH

包装信息

产品尺寸	230*58*30 mm
产品净重	375 G
装箱数量	30 PCS
纸箱尺寸	38*25*21 cm
每箱毛重	12.5 KG

温馨提示:
-负载短路、超载都会引起电源保护，造成电源不能正常工作。
-电源与负载之间的连接线应遵循尽可能短的原则，过长或过细的连接线会产生线路上的压降，过细的连接线还容易引起安全上的隐患。
-保持良好的通风散热对电源的寿命至关重要。

珠海金波科创电子有限公司
广东省珠海市金湾区红旗镇小林路163号
Tel: +86-756-2218779 Fax: +86-756-3820283
E-mail: jinbo7791@163.com www.zhjb.com.cn

The power behind your lights

产品概述

Powermax™ Technology Inside

240W

LED室内电源

型号 JLV-12240TK / JLV-24240TK
输入 200~250VAC
输出 12V DC 20A / 24V DC 10A 240W

端子式输入输出

9500-7P阻燃端子，带端子盖

外壳：铝合金

产品轮廓图

Unit: mm

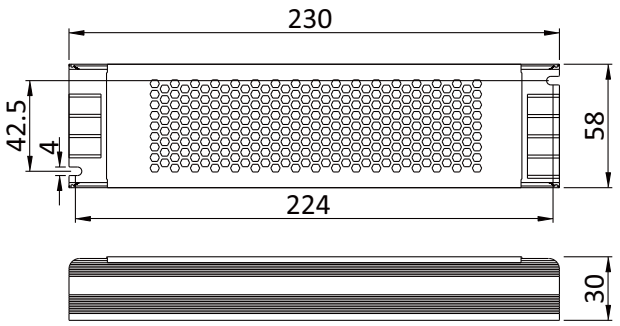

方框图

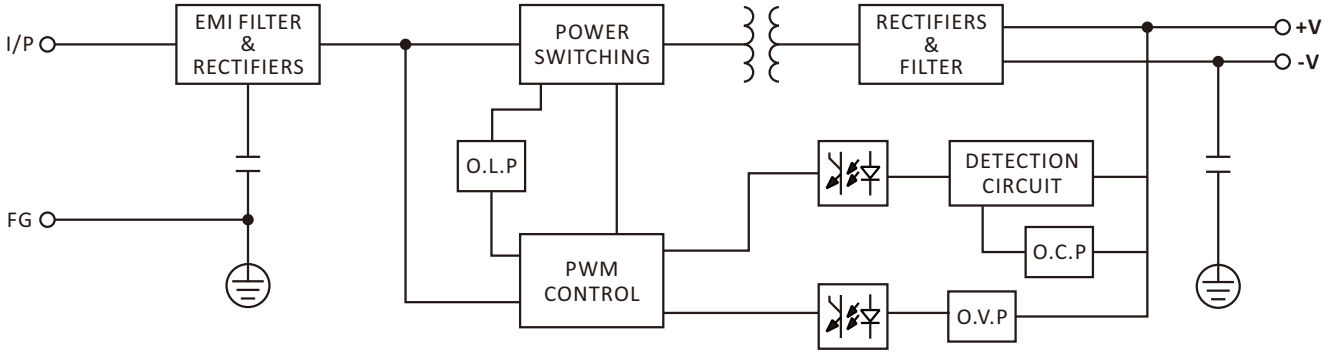

温度降额曲线

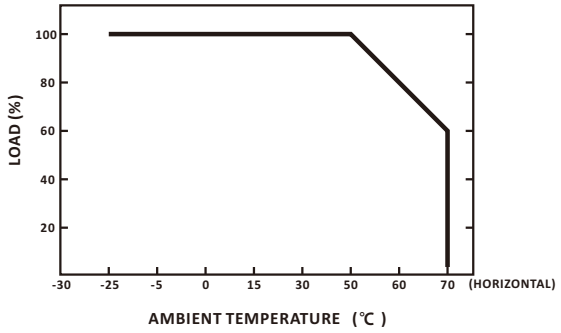
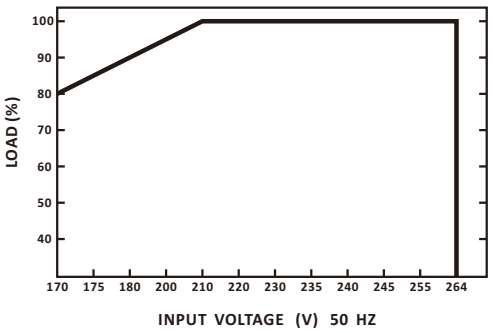
电压降额曲线